Regelquerschnitt M. 1 : 20

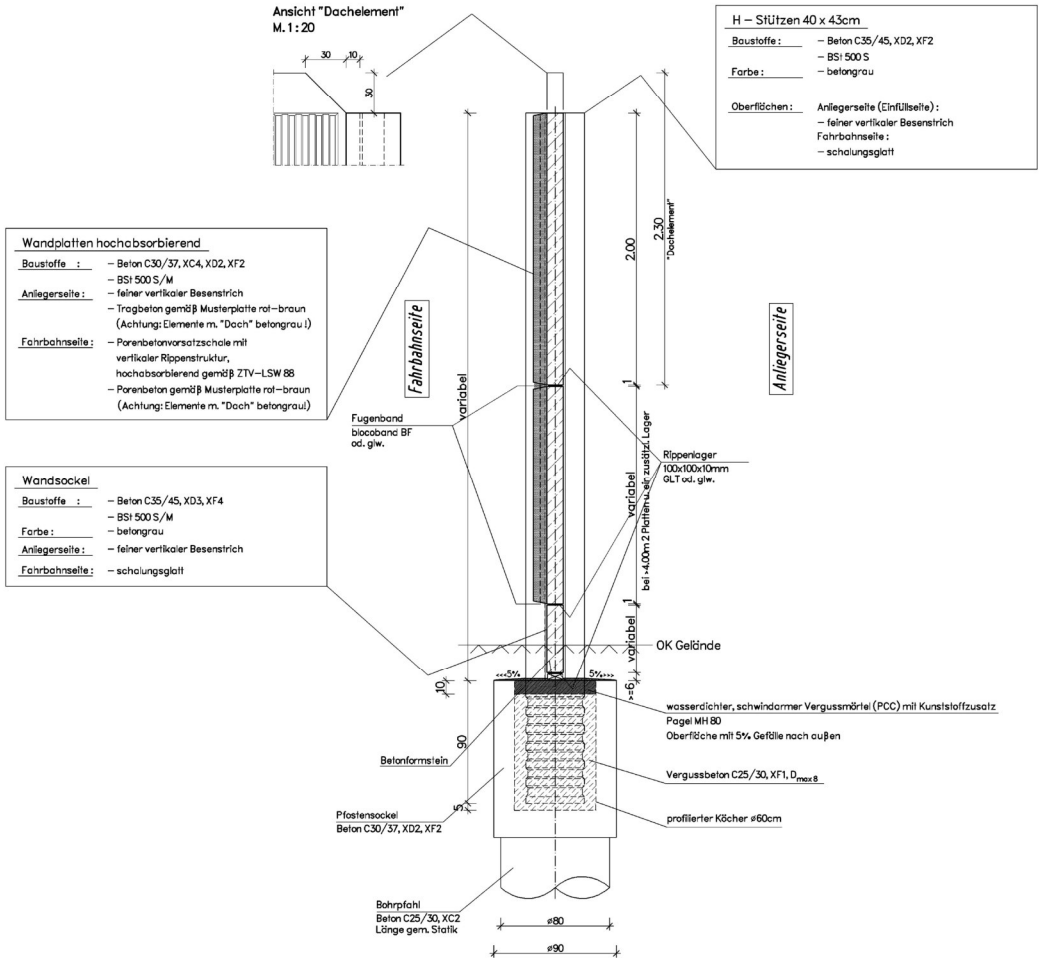

M. 1 : 20

0 0.40 0.80 1.20 1.60 2.00 m

M. 1 : 10

0 0.20 0.40 0.60 0.80 1.00 m

Detail Einbindung M. 1 : 10

Wand–/Sockelelemente in Betonstütze

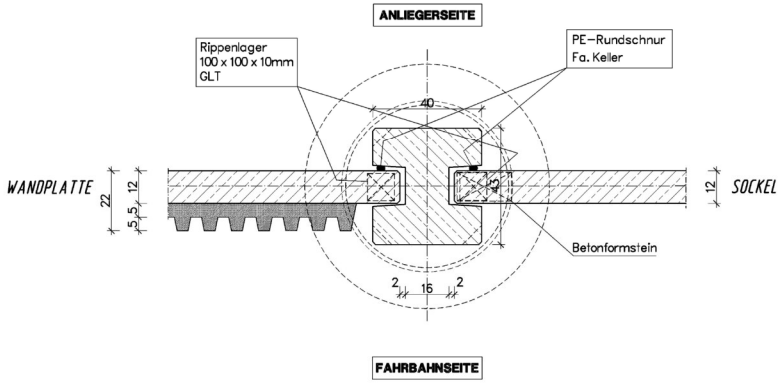

08–D100a

Index	Änderung	Datum	Name
a	BESTANDSZEICHNUNG	11.02.2008	Biel

Bestandszeichnung

Für die Richtigkeit der Ausführungsunterlagen verantwortlich

Aufsteller
Hans Graf
Bauunternehmung
Gutenbergstraße 10 – 12
50389 Wesseling
Tel.: 02232/1805–01

Bauausführung
SCHÄFER–BAUTEN
Schäferstr. 13–19
Tel. 0209/9585–100
45897 Gelsenkirchen

Wesseling, 11.02.2008
gez. M.Biel

Gelsenkirchen ,

Projekt–Nr.

	Datum	Zeichen
Bearb.	05.09.07	M.Biel
Gez.	05.09.07	M.Biel
Gepr.		

Landesbetrieb Straßenbau Nordrhein–Westfalen
Regionalniederlassung Rhein–Berg

Straße: BAB A3

Bauvorhaben: A 3, 8–streifiger Ausbau zwischen AS Dellbrück bis AK Köln Ost

Gemarkung: Köln

Bauwerk: Lärmschutzwand "08"
km134+872 bis km0+622

Blatt–Nr.: 08–D100 a

Projekt–Nr.:

Plandarstellung: Regeldetails

ASB–Nr. 5008 872

Maßstab: 1 : 20 / 10

Einwirkung:

Stempel des Prüfingenieurs/der Prüfingenieurin

In statisch-konstruktiver Hinsicht geprüft
Prüf–Nr.: 733/07 meines Prüfverzeichnisses

53604 Bad Honnef , den 14.09.07 gez. Feld
Karl–Simrock–Str. 64a
Tel.02224/92350

Dipl.Ing. HERBERT FELD
Prüfingenieur für Baustatik
Fachrichtung Maschinenbau

Zur Bauausführung freigegeben

Der Leiter/Die Leiterin der
Regionalniederlassung Rhein–Berg

Im Auftrag (Ort, Datum, Unterschrift)

Köln, den 18. Sep. 2007
gez. Schulein

Die Darstellung stimmt mit der Ausführung überein

Ausführende Firma
Im Auftrag

(Ort,Datum,Unterschrift)

Regionalniederlassung Rhein–Berg , Bauaufsicht
Im Auftrag

(Ort,Datum,Unterschrift)

B_D100 30.07.08 13:32